Technický list

Vlastnosti produktu

Grilovací deska 97x48 elektrická hladká bez podestavby 400 V / 3N		
Model	**Sap kód**	00007382
FTH 90 EL	**Skupina artiklů**	Grily a grilovací plotny



- Typ povrchu zařízení: Hladký
- Rozměr grilovací desky [mm x mm]: 970 x 480
- Tloušťka grilovací desky [mm]: 12.00
- Materiál vrchní desky: Pískovaná ocel
- Zásuvka na odpadní tuk: Ano
- Nezávislé topné zóny: Samostatné ovládání pro každou topnou zónu
- Maximální teplota zařízení [°C]: 300
- Povrchová úprava: pískovaný povrch bez povlaku
- Odnímatelný lem: Ne

Sap kód	00007382	**Příkon elektrický [kW]**	9.000
Šířka netto [mm]	988	**Napájení**	400 V / 3N - 50 Hz
Hloubka netto [mm]	609	**Rozměr grilovací desky [mm x mm]**	970 x 480
Výška netto [mm]	290	**Typ povrchu zařízení**	Hladký
Hmotnost netto [kg]	76.00		

RM GASTRO, s.r.o.,
Třída Čs. armády 816,
391 81 Veselí nad Lužnicí 1, ID:49825062

Technický list

Technický výkres

Grilovací deska 97x48 elektrická hladká bez podestavby 400 V / 3N		
Model	**Sap kód**	00007382
FTH 90 EL	**Skupina artiklů**	Grily a grilovací plotny

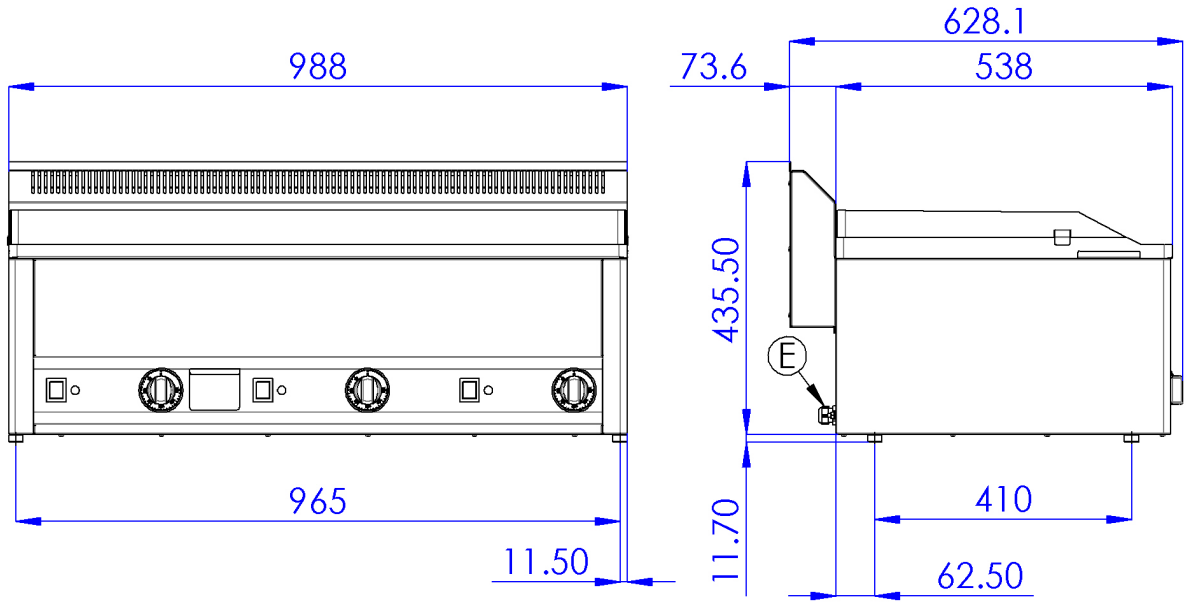

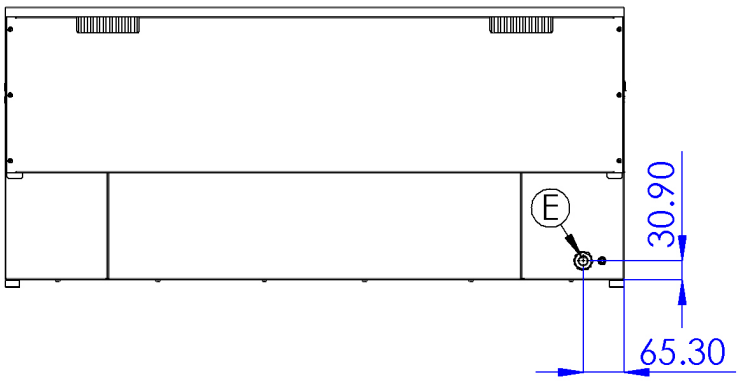

RM GASTRO, s.r.o.,
Třída Čs. armády 816,
391 81 Veselí nad Lužnicí 1, ID:49825062

Technický list

Výhody produktu

Grilovací deska 97x48 elektrická hladká bez podestavby 400 V / 3N		
Model	**Sap kód**	00007382
FTH 90 EL	**Skupina artiklů**	Grily a grilovací plotny

1

Celonerezové provedení

dlouhá životnost
odolnost materiálu z nerezové oceli aisi 304
materiál nerezne

- úspory na servisních zásazích
- snadné čištění zařízení

2

Stupeň krytí ovládacích prvků ipx4

bezúdržbový systém
odolnost proti stříkající vodě
dlouhá životnost

- úspory na servisních zásazích
- snadné čištění zařízení

3

Zásuvka na odpadní tekutiny

zajišťuje skapání oleje do zásuvky

- snadná údržba
- snadné čištění

4

Vysoký neodnímatelný lem

lepší hygienické podmínky
zabránění stříkání tuku na vedlejší zařízení

- snadná údržba
- snadné čištění

5

Hladká plotna z oceli

dobrý přenos tepla a povrch se nepoškrábe
umožňuje přípravu na hladké nebo rýhované plotně

- úspora času při přípravě pokrmů
- nedochází k neohřátí a dlouhé přípravě pokrmů

6

Varná jednotka pro použití na stole nebo na podestavbě

variabilní použití
možnost umístnění do menších prostor

- snadná manipulace
- úspora nákladů na podestavbu

RM GASTRO, s.r.o.,
Třída Čs. armády 816,
391 81 Veselí nad Lužnicí 1, ID:49825062

Technický list

Technické parametry

Grilovací deska 97x48 elektrická hladká bez podestavby 400 V / 3N

Model	Sap kód	00007382
FTH 90 EL	Skupina artiklů	Grily a grilovací plotny

1. **Sap kód:**
   00007382
2. **Šířka netto [mm]:**
   988
3. **Hloubka netto [mm]:**
   609
4. **Výška netto [mm]:**
   290
5. **Hmotnost netto [kg]:**
   76.00
6. **Šířka brutto [mm]:**
   705
7. **Hloubka brutto [mm]:**
   1055
8. **Výška brutto [mm]:**
   540
9. **Hmotnost brutto [kg]:**
   83.00
10. **Typ spotřebiče:**
    Elektrické zařízení
11. **Konstrukční typ zařízení:**
    Stolní
12. **Příkon elektrický [kW]:**
    9.000
13. **Napájení:**
    400 V / 3N - 50 Hz
14. **Stupeň krytí ovládacích prvků:**
    IPX4
15. **Materiál:**
    AISI 430
16. **Kontrolky:**
    chodu a nahřátí
17. **Materiál vrchní desky:**
    Pískovaná ocel
18. **Povrchová úprava:**
    pískovaný povrch bez povlaku
19. **Maximální teplota zařízení [°C]:**
    300
20. **Minimální teplota zařízení [°C]:**
    50
21. **Nastavitelné nožičky:**
    Ano
22. **Rozměr grilovací desky [mm x mm]:**
    970 x 480
23. **Tloušťka grilovací desky [mm]:**
    12.00
24. **Zásuvka na odpadní tuk:**
    Ano
25. **Nezávislé topné zóny:**
    Samostatné ovládání pro každou topnou zónu
26. **Odnímatelný lem:**
    Ne
27. **Rovnoměrné rozložení tepla:**
    Ano
28. **Typ povrchu zařízení:**
    Hladký

RM GASTRO, s.r.o.,
Třída Čs. armády 816,
391 81 Veselí nad Lužnicí 1, ID:49825062

Technický list

Technické parametry

Grilovací deska 97x48 elektrická hladká bez podestavby 400 V / 3N		
Model	**Sap kód**	00007382
FTH 90 EL	**Skupina artiklů**	Grily a grilovací plotny

29. Průřez vodičů CU [mm²]:

2

RM GASTRO, s.r.o.,
Třída Čs. armády 816,
391 81 Veselí nad Lužnicí 1, ID:49825062